DAITO

Japan

構造基準適合保証

焼却炉の構造に関するすべての法規制に適合しています。万一、行政からの指導があった場合、当社が責任を負います。

埼玉県条例適合

廃プラ対応焼却炉

MDPⅡ MODEL

廃プラ対応

MDPⅡ-200J

特長

良好な燃焼状態を維持。

対応能力が大幅にUP。従来よりもたくさんのゴミが投入可能。
追加投入の回数が減らせます。

消煙・集じん能力が更にUP！

Wカット集じん室の容積を拡大。消煙・脱臭・集じん能力を更に高めました。

完全灰化

エアー供給により高い効率で燃やし切るため燃え残りも灰も少なくなります。

●埼玉県条例概要

1.設置には必ず届出が必要
2.焼却能力３０kg/h未満は届出のみ
3.焼却能力３０kg/h以上、５０kg/h未満
　a.年２回のばいじん、塩化水素の測定が必要
　b.温度記録計、灰出しクリーナーの設置が必要
4.焼却能力５０kg/h以上、１００kg/h未満
　３の内容に加えて、ダイオキシン類の測定が必要

さまざまな業界で活躍しています

溶接スプール

エアフィルター

オートバイ部品

ゴムシート

フレコンバック

カラーコーン

発泡スチロール

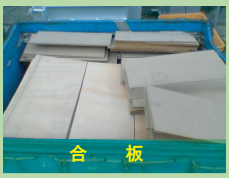
合　板

梱包くず

パ　フ

繊維くず

御札・お守り

MDPⅡ MODEL

埼玉県条例適合

廃プラ対応

構造基準適合保証

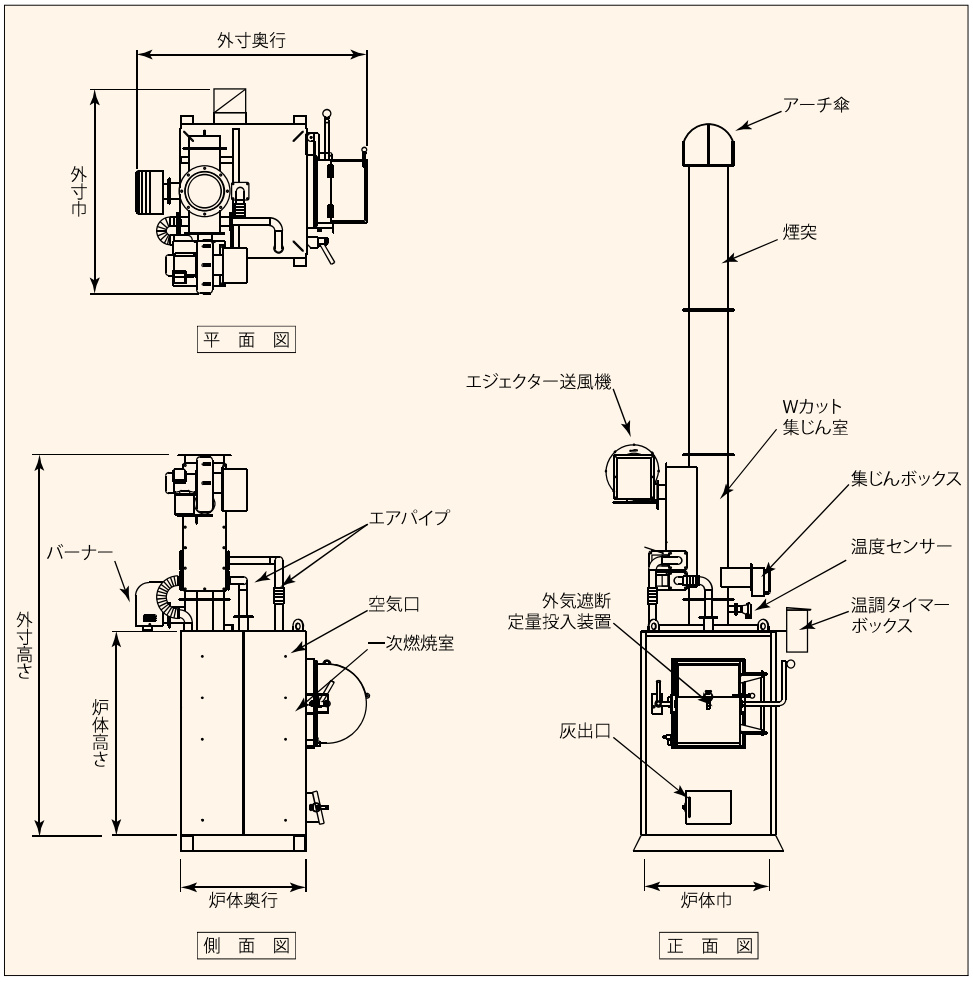

規制のポイント

●政令第２４８号 平成２３年４月１日施行
（帳簿を備えることを要する事業者）
第六条の四　その事業活動に伴い産業廃棄物を生ずる事業者で政令で定める事業者は、次に掲げる
一　その事業活動に伴って生ずる産業廃棄物を処理するために産業廃棄物処理施設又は産業廃棄物処理施設以外の産業廃棄物の焼却施設が設置されている事業場を設置している事業者
二　その事業活動に伴い産業廃棄物を生ずる事業場の外において自ら当該産業廃棄物の処分又は再生を行う事業者（前号に掲げる者を除く。）

●省令第８号 平成１４年１２月１日施行
（廃棄物を焼却する焼却設備の構造）
１．空気取入口及び煙突の先端以外に焼却設備内と外気とが接することなく、燃焼室において発生するガス（以下「燃焼ガス」という。）の温度が摂氏八百度以上の状態で、廃棄物を焼却できるものであること。
２．燃焼に必要な量の空気の通風が行われるものであること。
３．燃焼室内において廃棄物が燃焼しているときに、燃焼室に廃棄物を投入する場合には、外気と遮断された状態で、定量ずつ廃棄物を燃焼室に投入することができるものであること。
４．燃焼室中の燃焼ガスの温度を測定するための装置が設けられていること。
５．燃焼ガスの温度を保つために必要な助燃装置が設けられていること。ただし、加熱することなく燃焼ガスの温度を保つことができる性状を有する廃棄物のみを焼却する焼却設備にあってはこの限りではない。
※赤文字部分は平成１６年１２月１０日一部改正

装備

操作方法	温調タイマーボックス
燃焼方式	床燃焼方式

オプション／投入扉ロック、給油口ロック、タンク容量アップ

仕様

型式	焼却能力※1 (kg/h)	焼却炉寸法 外寸 高さ×巾×奥行 (mm)	焼却炉寸法 炉体寸法 高さ×巾×奥行 (mm)	焼却炉寸法 投入口 たて×よこ (mm)	焼却炉寸法 投入装置開口 たて×よこ (mm)	火床面積 (m²)	一次燃焼室容積 (ℓ)	煙突 地上高 (mm)	煙突 外径φ (mm)	送風機出力 (KW)	バーナー 出力 (KW)	バーナー 燃油量※2 (ℓ/h)	電圧/電源 (V/A)	油タンク (ℓ)	重量 (kg)
MDPⅡ-100J	14 (5)	2,280×1,200×1,240	1,360×610×600	400×400	200×400	0.23	220	4.360	250	0.3	0.1	3.8	100/15	40	490
MDPⅡ-200J	18 (7)	2,280×1,250×1,290	1,360×710×700	400×400	200×400	0.29	280			0.4					570

※1 焼却能力は、紙くず・木くずの発熱量16.7MJ（4,000kcal）/kg、（ ）内の数字は、廃プラスチック類の発熱量41.9MJ（10,000kcal）/kgをもとに算出しています。
※2 バーナー燃油量は、自動温度制御により低減されます。
※　製品改良のため仕様を変更することがあります。

ご希望の方は、展示会にて燃焼テストや実機がご覧頂けます。詳しくは、ホームページをご覧頂くか、お客様窓口へおたずねください。

DAITO株式会社　関東営業所
〒114-0003 東京都北区豊島2-1-3(王子北ビル4F)
TEL 03-3913-7222　FAX 03-5959-6544

お客様窓口　〒489-0889　愛知県瀬戸市原山町145
0120-21-3136　FAX 0561-21-3161
E-mail　honbu@daito-co.com　https://www.daito-co.com